ՏԵՍՔ Ե - Ե (" 1 " ԱՌԱՆՑՔՈՎ)

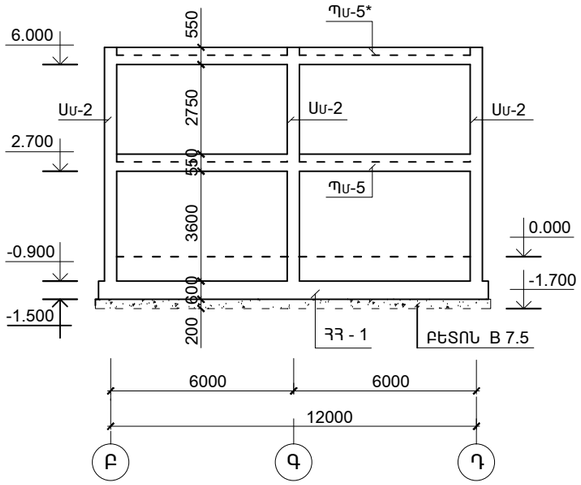

ՏԵՍՔ Զ - Զ (" 2 "; " 5 " ԱՌԱՆՑՔՆԵՐՈՎ)

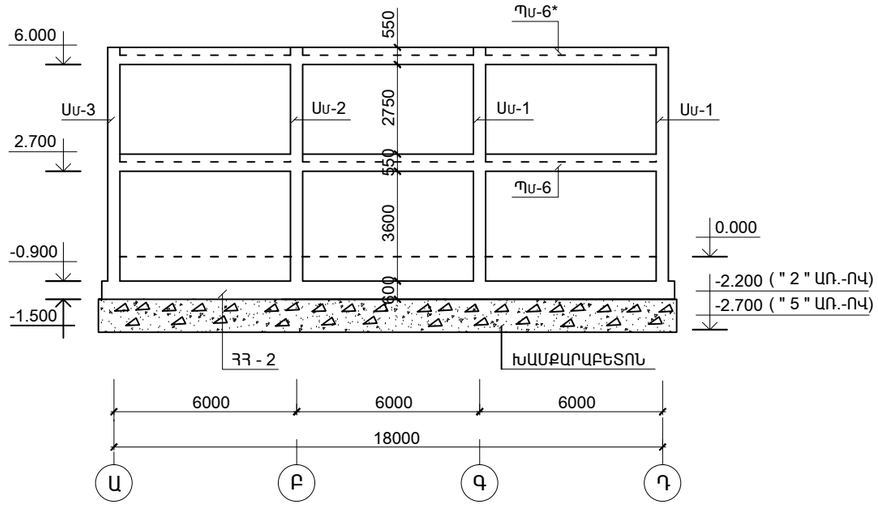

ՏԵՍՔ Է - Է (" 3 "; " 4 " ԱՌԱՆՑՔՆԵՐՈՎ)

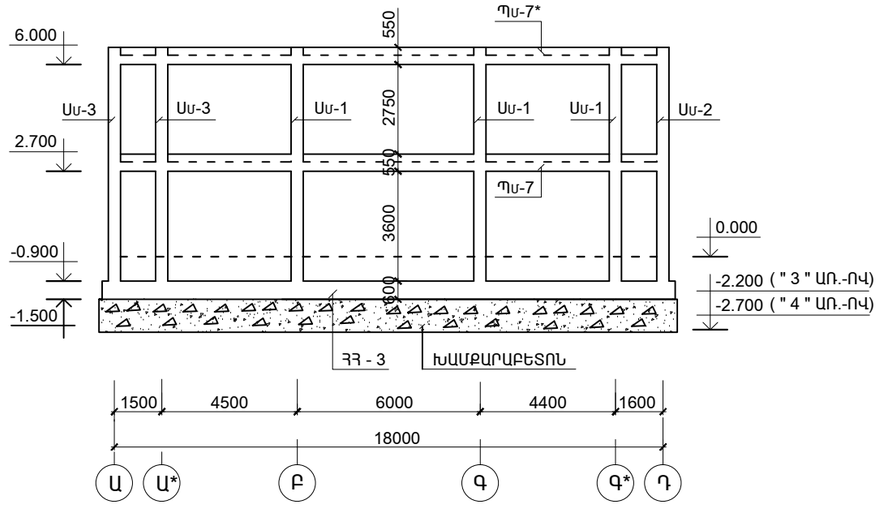

ՏԵՍՔ Ե* - Ե* (" 6 " ԱՌԱՆՑՔՈՎ)

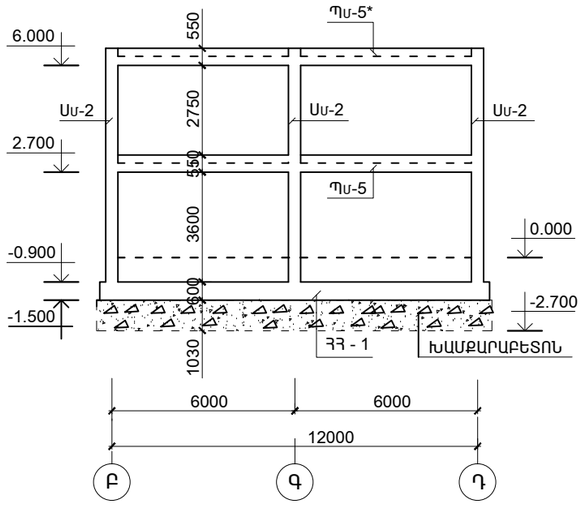

ՏԵՍՔ Ա - Ա (" Ա " ԱՌԱՆՑՔՈՎ)

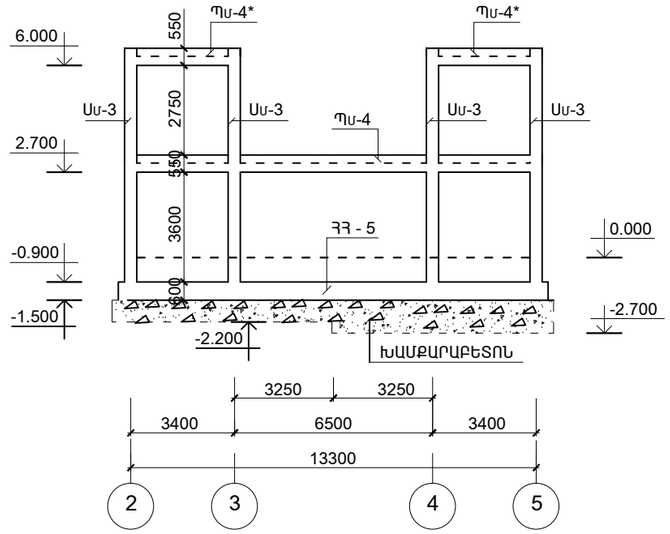

ՏԵՍՔ Բ - Բ ("Ա* " ԱՌԱՆՑՔՈՎ)

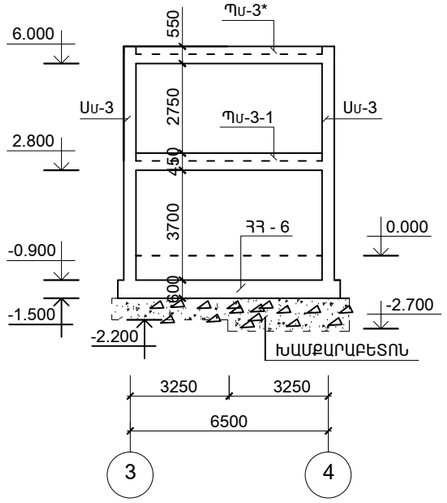

ՏԵՍՔ Բ*- Բ* ("Գ* " ԱՌԱՆՑՔՈՎ)

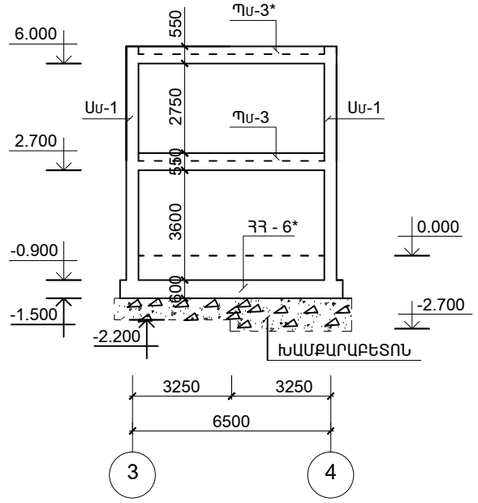

ԾՐԱԳՐԻ ԱՌԱՋԱԴՐԱՆՔ՝ TGQ-09			
ՆԱԽԱԳԾ.	ԱՂԱՋԱՆՅԱՆ Լ.		
ՊԱՇՏՈՆ	ԱԶԳԱՆՈՒՆ	ՍՏՈՐԱԳՐ.	

ՎԱՐԴԱՁՈՐԻ ՄԱՆԿԱՊԱՐՏԵԶԻ ԿԱՌՈՒՑՄԱՆ ՀԱՄԱՐ ԱՆՀՐԱԺԵՇՏ ՆԱԽԱԳԾԱՅԻՆ ԱՇԽԱՏԱՆՔՆԵՐ

ԿՈՆՍՏՐՈՒԿՏՈՐԱԿԱՆ ՄԱՍ	ՓՈՒԼ	ԹԵՐԹ	ԹԵՐԹԵՐ
	ԱՆ	ԵԿ-14	48

ՏԵՍՔ Ա - Ա; Բ -Բ; Բ* -Բ*; Ե - Ե;Ե* - Ե*; Զ - Զ; Է - Է

ՐԼԶՐԼԵՐՐԼԳ ԷՎՐՈՍ ԿՊԸ ENGINEERING EVROS LLC